WAHL CLIPPER CORPORATION
World Headquarters
P.O. Box 578. Sterling, IL 61081

Wahl (UK) Limited
Sterling House, Clipper Close
Ramsgate, Kent CT12 5GG

Wahl Hungária Kft
H-9200 Mosonmagyaróvár
Barátság u.6.
Hungary

Wahl GmbH
Villinger Straße 4
78112 St.Georgen, Germany

Wahl Spain
Fernando Giner de los Ríos 12
46910 Sedaví
Valencia, Spain

WAHL France SAS
1c rue Foch
67450 Mundolsheim
France

WAHL ITALIA
VIA ALTABELLA 17
40125 Bologna
Italia

Представительство в РФ и РБ:
ООО „УОЛЛ Рус"
Краснопролетарская д.16, стр. 1
этаж 6, пом. I, комната 5
127473 г. Москва | Russia (Россия)

Wahl India Grooming Products Pvt Ltd.
B-1002, 10TH Floor, B-Wing, Lotus Corporate Park, Off Jay Coach Flyover,
Western Express Highway,
Goregaon-East, Mumbai 400-063

WAHL Clipper México Corporation. S. De R.L. de C.V
Armando Birlaing Shiffler 2001, 8-A, Centro Sur, 76090
Querétaro México

Wahl Canada Inc.
165 Riviera Drive
Markham, Ontario
L3R 5J6 Canada

Wahl Japan
日本ウォール株式会社
151-0053
東京都渋谷区代々木 1-32-11 8F

Wahl SE Asia Pte. Ltd.
51 Goldhill Plaza
#12-07 / 08/09/10
Singapore 308900

Wahl Australia PTY LTD
PO Box 456
Acacia Ridge Qld 4110,
Australia

Wahl NZ Limited
PO Box 38 323
Wellington Mail Centre
Lower Hutt 5045, New Zealand

Wahl Clipper Colombia SAS
Calle 140 #11-45 Oficina 518
Bogota Colombia 110111

WAHL CLIPPER BRASIL
Rua. Professor Luiz Leite, 150
Bairro Eldorado - São Jose dos Campos - SP
Cep: 12238-576

Wahl Argentina
Av. Alvarez Jonte 5655
Buenos Aires (C1407GPK), Argentina

WAHL MEA FZCO
Dubai Airport Free Zone
P.O Box 371395, Dubai UAE

Wahl Clipper (Pty) Ltd
PO Box 2916 Bedfordview,
Gauteng 2007 South Africa

© 2025
Wahl® is a registered trademark
of Wahl Clipper Corporation

EAC

www.wahl-consumer.com

Revision 03-25

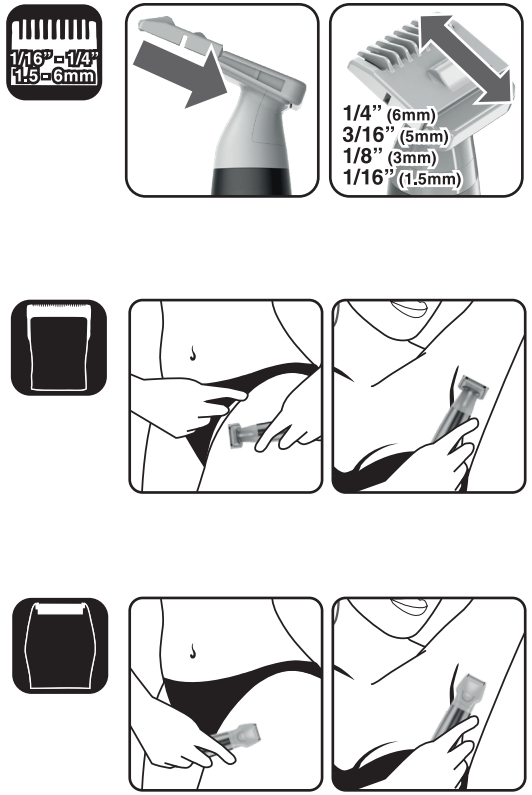

# 5560/5560-ALK BATTERY

Form no: 2500272

en Your kit contents may vary from that shown.
de Der Inhalt Ihres Sets kann von der Abbildung abweichen.
fr Le contenu de votre trousse peut varier de la photo.
it Il contenuto del kit può differire da quello mostrato.
es El contenido de su kit puede ser distinto del que se muestra.
pt O conteúdo do kit pode variar em relação ao que é exibido.
nl De inhoud van uw pakket kan anders zijn dan wat is afgebeeld.
ar قد تختلف محتويات عدتك عما هو موضح.
fa محتوای بسته شما ممکن است با آنچه نشان داده شده متفاوت باشد.
ur آپ کے کٹ کے مندرجات ظاہر کردہ سے مختلف ہو سکتے ہیں۔
sr Sadržaj vašeg kompleta može da se razlikuje od prikazanog.
hr Sadržaj vašega kompleta može se razlikovati od prikazanoga.
da Indholdet i dit sæt kan være anderledes end det viste.
pl Zawartość zestawu może różnić się od tej pokazanej na obrazie.
ru Состав комплекта может отличаться от указанного.
el Το περιεχόμενο του κιτ σας ενδέχεται να διαφέρει από αυτό που απεικονίζεται.
fi Sarjan sisältö saattaa erota esitetystä.
sv Innehållet i ditt kit kan variera från det som visas.
no Settene kan avvike fra illustrasjonen.
hu Az Ön készletének tartalma eltérhet a feltüntetett tartalomtól.
tr Kit içeriğiniz gösterilenden farklı olabilir.
cs Obsah vaší sady se může lišit od uvedeného na obrázku.
sl Vsebina vašega kompleta se lahko razlikuje od prikazane vsebine.
sk Obsah vašej sady sa môže líšiť od tej, ktorá je zobrazená.
ro Conținutul setului poate fi diferit de cel din imagine.
bg Съдържанието на вашия комплект може да се различава от показаното.
uk Склад комплекту може відрізнятися від зазначеного.

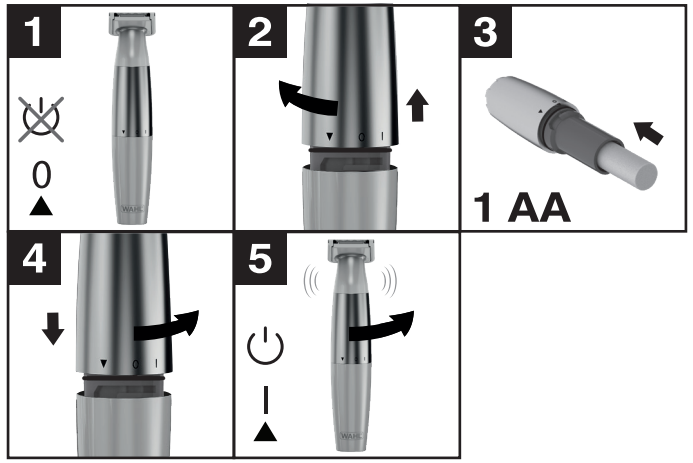

MMYY

Date of Manufacture
MM - Month / YY - Year

Date de Fabrication
MM - Mois / YY - Année

Fecha de Manufactura
MM - Mes / YY - Año

Data de Fabricação
MM - Mês / YY - Ano
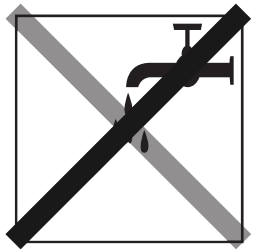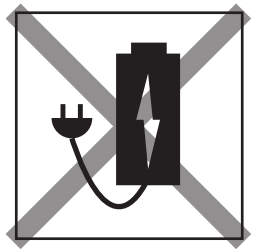
Дата производства
MM - Месяц / YY - Год